Meridies
Travertine oval coffee table / centro ovalado de travertino

Roberto Lazzeroni, 2026 **C044**



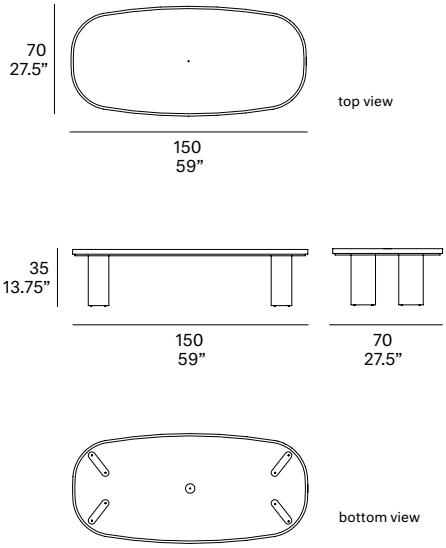

Coffee table made of natural travertine stone, with a special treatment for outdoor use.

Centro fabricado en piedra natural de travertino, con un tratamiento especial para exterior.

Shipment details

Qty	1 coffee table (1 box pallet)
Volume	0,67 m^3 / 23.7 ft^3
Gross weight	120 kg / 264.5 lb
Net weight (coffee table)	82 kg / 181 lb
Box pallet dimensions (approx.)	155 x 76 x 54 cm 61” x 30” x 21.2”
Item dimensions (width x depth x height)	150 x 70 x 35 cm 59” x 27.5” x 13.75”

HEAVY FURNITURE

Not suitable for Contract use / No apto para uso Contract

expormim

Expormim S.A.
Pol. Ind. Jaime I
46640 Moixent (Valencia) Spain
+34 962 295 144/5
export@expormim.com
www.expormim.com

Expormim USA LLC
(212) 204-8572
usa@expormim.com
www.expormim.com

Frame / estructura **travertine**



TR travertine

expormim

Expormim S.A.
Pol. Ind. Jaime I
46640 Moixent (Valencia) Spain
+34 962 295 144/5
export@expormim.com
www.expormim.com

Expormim USA LLC
(212) 204-8572
usa@expormim.com
www.expormim.com

travertine

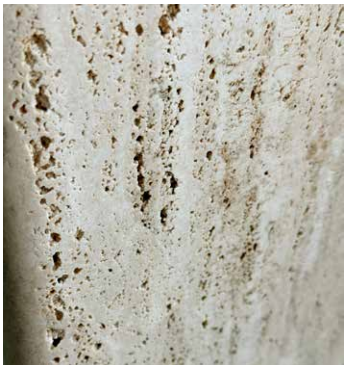





meridies outdoor collection details

Important: read carefully and keep for future enquiries

Advisory: Expormim S.A. will not assume any responsibility for damages due to normal wear or improper use of the product.

Travertine is a natural stone, and due to its origin, veins and large pores may appear sporadically throughout the surface. These large pores should not be interpreted as imperfections, but as part of the natural character of the material.

Importante: lea atentamente y conserve este documento para futuras consultas

Advertencia: Expormim S.A. no se hará responsable de los daños que se produzcan como resultado del desgaste habitual del uso inadecuado del producto.

El travertino es una piedra natural, y debido a su origen, esporádicamente pueden aparecer vetas y grandes poros por toda la superficie. Estos grandes poros no deben interpretarse como imperfecciones, si no como parte del carácter natural del material.

expormim

Expormim S.A.
Pol. Ind. Jaime I
46640 Moixent (Valencia) Spain
+34 962 295 144/5
export@expormim.com
www.expormim.com

Expormim USA LLC
(212) 204-8572
usa@expormim.com
www.expormim.com